3DEXPERIENCE® FORMATION ACADÉMIQUE
Découverte 3DEXPERIENCE Quick Start Program

Objectifs:

Comprendre l'étendue des possibilités de la plateforme 3DEXPERIENCE

Prérequis:

Aucun

Contenu de la formation:

- Découverte de la plateforme
- Comprendre les concepts
- Prendre l'outil en main
- Appliquer l'outil à votre propre contexte avec le coaching de notre expert
- Mise en application en autonomie
- Conseils pour une mise en exploitation directe dans votre entreprise

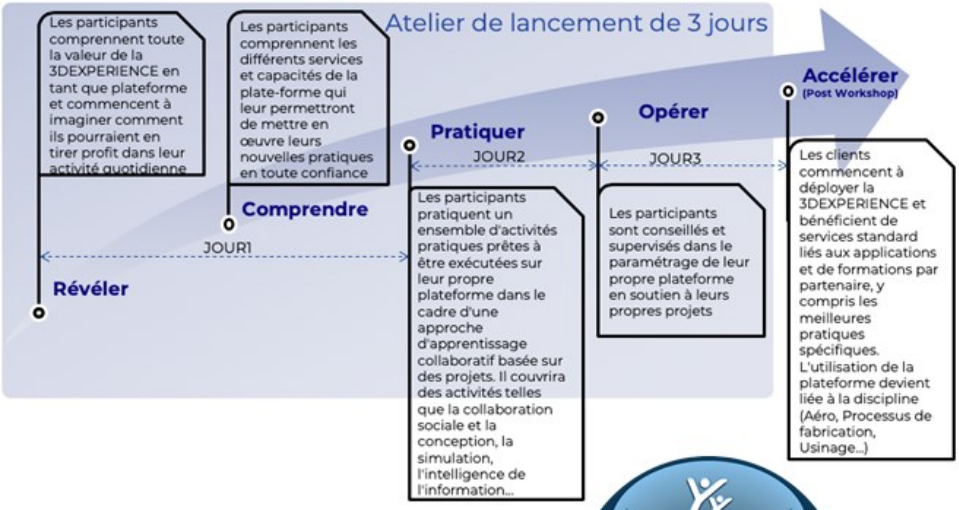

Formation référencée chez France

Compétences. Référence : RS5900

3DEXPERIENCE®

Ref :	3DEXP-QSP

DURÉE FORMATION

2 Jours

PUBLIC

Tout

NOMBRE DE PARTICIPANTS

4 à 8 Participants

DATE(S)

Sous 4 semaines

TARIFS

INTER	INTRA
600€/J/Pers HT	1200€/J HT (1 à 4 pers) Au-delà nous consulter

FORMATION A DISTANCE

Nous consulter

LIEU(X) DE FORMATION

Nous consulter

DELAIS D'ACCES

Nous consulter

MOYENS ET METHODES

Présentations

Activités pratiques

Exercices dirigés sur la 3DEXPERIENCE Cloud de CPI
Au préalable: pré-configuration de votre plateforme par un de nos experts (si nécessaire)
Animation en Français / Anglais

SUIVI & EVALUATION

Feuille d'émargement et attestation de fin de formation
Evaluation de satisfaction

ACCESSIBILITE

Site et formations accessibles* aux personnes en situation de handicap ou situations pénalisantes ponctuelles : contactez-nous

**des aménagements pourront être nécessaires le cas échéant sur demande de l'intéressé*

Ce document et les informations quil contient sont la propriété de CPI. Ils ne doivent pas être copiés ni communiqués à un tiers sans l'autorisation préalable et écrite de CPI. Version 2022

FORMATION ACADÉMIQUE
Découverte 3DEXPERIENCE Administration de la plateforme

Objectifs:

Comprendre l'étendue des possibilités de la plateforme 3DEXPERIENCE

Prérequis:

Aucun

Contenu de la formation:

- Importer des utilisateurs
- Créer des groupes
- Gérer les droits et rôles dans les différents projets,
- Gérer les applications et widgets de la 3DEXPERIENCE.
- Passage en revue des différents modes de collaboration entre le client riche et client web
- Savor gérer les configuration hard-ware/software des client (PC salles et PC portables)
- Gérer les settings
- Gérer les drivers.
- Connaitre l'emplacement des ressources : Communautés Swym,, la documentation en ligne, les supports de formation 3DS Learning Space ou 3DEXPERIENCE EDU.
- Savoir reporter un incident
- Vérifier les mises à jour.

Ref : **3DEXP-ADM**

DURÉE FORMATION
1 Jours
PUBLIC
Tout
NOMBRE DE PARTICIPANTS
4 à 8 Participants
DATE(S)
Sous 4 semaines
TARIFS

INTER	INTRA
600€/J/Pers HT	1200€/J HT (1 à 4 pers) Au-delà nous consulter

FORMATION A DISTANCE
Nous consulter
LIEU(X) DE FORMATION
Nous consulter
DELAIS D'ACCES
Nous consulter
MOYENS ET METHODES
Présentations Activités pratiques Exercices dirigés sur la 3DEXPERIENCE Cloud de CPI Au préalable: pré-configuration de votre plateforme par un de nos experts (si nécessaire) Animation en Français / Anglais
SUIVI & EVALUATION
Feuille d'émargement et attestation de fin de formation Evaluation de satisfaction
ACCESSIBILITE
Site et formations accessibles* aux personnes en situation de handicap ou situations pénalisantes ponctuelles : contactez-nous **des aménagements pourront être nécessaires le cas échéant sur demande de l'intéressé*

Ce document et les informations quil contient sont la propriété de CPI. Ils ne doivent pas être copiés ni communiqués à un tiers sans l'autorisation préalable et écrite de CPI. Version 2022

FORMATION ACADÉMIQUE
3DEXPERIENCE Gestion de projets

Objectifs:

Ce parcours d'apprentissage propose aux chefs de projets, une approche guidée pour gérer les projets d'une manière agile, concevoir et livrer les produits à vos clients au plus vite. Vous découvrirez les fonctionnalités de la plateforme 3DEXPERIENCE, vous comprendrez comment tirer parti de tout le potentiel de collaboration pour la gestion de vos projets, le suivi des équipes et la maitrise des risques.

Prérequis:

Aucun

Contenu de la formation:

À la fin de ce module, vous serez en mesure de :

- Créer un planning de projet
- Effectuer le suivi de projet
- Surveiller les finances du projet
- Gérer les risques d'un projet
- Comprendre les connections avec Microsoft Project
- Savoir se connecter et paramétrer son profil
- Maitriser les différentes interfaces et outils de notification
- Connaitre les différences entre le client Web et client riche
- Exploiter les espaces de travail (3Drive, 3DSpace, Collaboration Microsoft
- Savoir gérer les communautés Swym
- Créer des Dashboard et connaitre les Widget de la plateforme
- Collaborer avec vos équipes dans les projets

DURÉE FORMATION

2 Jours

PUBLIC

Tout

NOMBRE DE PARTICIPANTS

4 à 8 Participants

DATE(S)

Sous 4 semaines

TARIFS

INTER	INTRA
600€/J/Pers HT	1200€/J HT (1 à 4 pers) Au-delà nous consulter

FORMATION A DISTANCE

Nous consulter

LIEU(X) DE FORMATION

Nous consulter

DELAIS D'ACCES

Nous consulter

MOYENS ET METHODES

Présentations

Activités pratiques

Exercices dirigés sur la 3DEXPERIENCE Cloud de CPI
Au préalable: pré-configuration de votre plateforme par un de nos experts (si nécessaire)
Animation en Français / Anglais

SUIVI & EVALUATION

Feuille d'émargement et attestation de fin de formation
Evaluation de satisfaction

ACCESSIBILITE

Site et formations accessibles* aux personnes en situation de handicap ou situations pénalisantes ponctuelles : contactez-nous

**des aménagements pourront être nécessaires le cas échéant sur demande de l'intéressé*

Ref : **3DEXP-GP1**

Ce document et les informations quil contient sont la propriété de CPI. Ils ne doivent pas être copiés ni communiqués à un tiers sans l'autorisation préalable et écrite de CPI. Version 2022

3DEXPERIENCE® FORMATION ACADÉMIQUE
Découverte du rôle Mechanical Designer

Objectifs:

Apprendre à concevoir et modéliser des pièces, des assemblages et des mises en plan avec les modules CATIA de la plateforme 3DEXPERIENCE

Prérequis:

Les apprenants qui s'inscrivent à ce parcours d'apprentissage doivent être familiarisés avec les concepts d'ingénierie et les principes fondamentaux du domaine de la conception mécanique.

Contenu de la formation:

- Découverte de la plateforme 3DEXPERIENCE et du rôle « Mechanical Designer »
- Pratique des modules CATIA Part Design et Sketcher
- Pratique du module CATIA Assembly Design
- Pratique du module CATIA Drafting

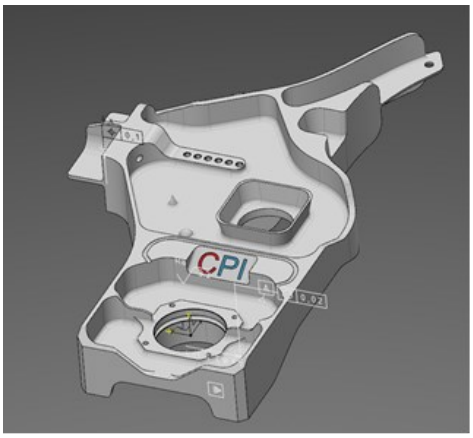

Formation référencée chez France Compétences. Référence : RS5680

Ref :	3DEXP-MD1

DURÉE FORMATION
5 Jours
PUBLIC
Concepteur mécanique
NOMBRE DE PARTICIPANTS
4 à 8 Participants
DATE(S)
Sous 4 semaines
TARIFS

INTER	INTRA
600€/J/Pers HT	1200€/J HT (1 à 4 pers) Au-delà nous consulter

FORMATION A DISTANCE
Nous consulter
LIEU(X) DE FORMATION
Nous consulter
DELAIS D'ACCES
Nous consulter
MOYENS ET METHODES
Présentations Activités pratiques Exercices dirigés sur la 3DEXPERIENCE Cloud de CPI Animation en Français / Anglais
SUIVI & EVALUATION
Feuille d'émargement et attestation de fin de formation Evaluation de satisfaction
ACCESSIBILITE
Site et formations accessibles* aux personnes en situation de handicap ou situations pénalisantes ponctuelles : contactez-nous **des aménagements pourront être nécessaires le cas échéant sur demande de l'intéressé*

Ce document et les informations quil contient sont la propriété de CPI. Ils ne doivent pas être copiés ni communiqués à un tiers sans l'autorisation préalable et écrite de CPI. Version 2022

3DEXPERIENCE® FORMATION ACADÉMIQUE

Transition V5 vers 3DEXPERIENCE pour les concepteurs

Objectifs:

Comprendre les différences avec CATIA V5 et apprendre à concevoir et modéliser des pièces, des assemblages et des mises en plan avec les modules CATIA de la plateforme 3DEXPERIENCE

Prérequis:

Les apprenants qui s'inscrivent à ce parcours d'apprentissage doivent être familiarisés avec les concepts d'ingénierie et les principes fondamentaux du domaine de la conception mécanique avec CATIA V5

Contenu de la formation:

- Découverte de la plateforme 3DEXPERIENCE et du rôle « Mechanical Designer »
- Pratique des modules CATIA Part Design et Sketcher
- Pratique du module CATIA Assembly Design
- Pratique du module CATIA Drafting

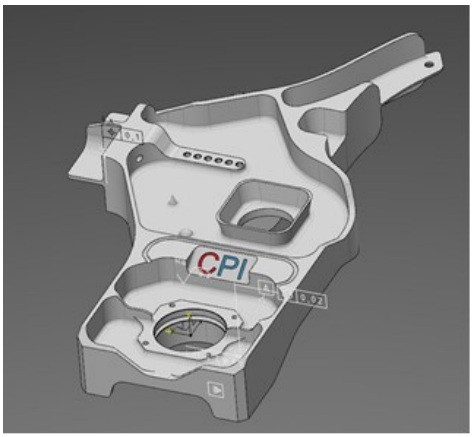

DURÉE FORMATION
2 Jours
PUBLIC
Concepteur mécanique
NOMBRE DE PARTICIPANTS
4 à 8 Participants
DATE(S)
Sous 4 semaines

TARIFS

INTER	INTRA
600€/J/Pers HT	1200€/J HT (1 à 4 pers) Au-delà nous consulter

FORMATION A DISTANCE
Nous consulter
LIEU(X) DE FORMATION
Nous consulter
DELAIS D'ACCES
Nous consulter
MOYENS ET METHODES
Présentations Activités pratiques Exercices dirigés sur la 3DEXPERIENCE Cloud de CPI Animation en Français / Anglais
SUIVI & EVALUATION
Feuille d'émargement et attestation de fin de formation Evaluation de satisfaction
ACCESSIBILITE
Site et formations accessibles* aux personnes en situation de handicap ou situations pénalisantes ponctuelles : contactez-nous **des aménagements pourront être nécessaires le cas échéant sur demande de l'intéressé*

Ref : **3DEXP-TMD**

Ce document et les informations quil contient sont la propriété de CPI. Ils ne doivent pas être copiés ni communiqués à un tiers sans l'autorisation préalable et écrite de CPI. Version 2022

3DEXPERIENCE® FORMATION ACADÉMIQUE
CATIA Function Driven Generative Design (GDE)

Objectifs:

Dans ce module, vous apprendrez à générer des pièces conceptuelles optimisées à partir d'une spécification fonctionnelle et à générer plusieurs variations à comparer et à analyser.

Prérequis:

Les apprenants qui s'inscrivent à ce parcours d'apprentissage doivent être familiarisés avec l'application CATIA Part Design

Contenu de la formation:

- Introduction à l'app Functional Generative Design
- Capturer un ensemble de spécifications fonctionnelles pour l'exploration conceptuelle
- Générer des formes conceptuelles sur la cible et les contraintes
- Gérer les variantes de concept et effectuer une étude de fabrication
- Concevoir et valider la conception détaillée pour la fabrication additive

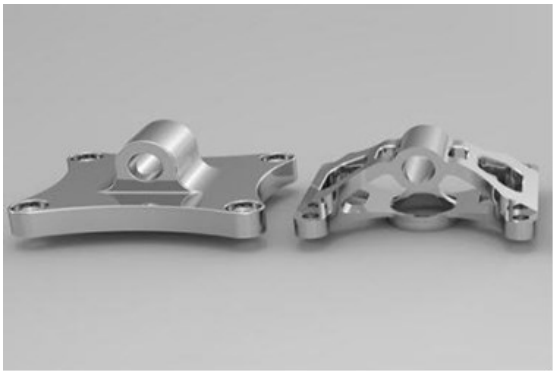

Formation référencée chez France

Compétences. Référence : RS5679

Ref :	3DEXP-GDE

DURÉE FORMATION

1 Jour

PUBLIC

Concepteur mécanique

NOMBRE DE PARTICIPANTS

4 à 8 Participants

DATE(S)

Sous 4 semaines

TARIFS

INTER	INTRA
600€/J/Pers HT	1200€/J HT (1 à 4 pers) Au-delà nous consulter

FORMATION A DISTANCE

Nous consulter

LIEU(X) DE FORMATION

Nous consulter

DELAIS D'ACCES

Nous consulter

MOYENS ET METHODES

Présentations

Activités pratiques
Exercices dirigés sur la 3DEXPERIENCE Cloud de CPI
Animation en Français / Anglais

SUIVI & EVALUATION

Feuille d'émargement et attestation de fin de formation
Evaluation de satisfaction

ACCESSIBILITE

Site et formations accessibles* aux personnes en situation de handicap ou situations pénalisantes ponctuelles : contactez-nous

**des aménagements pourront être nécessaires le cas échéant sur demande de l'intéressé*

Ce document et les informations quil contient sont la propriété de CPI. Ils ne doivent pas être copiés ni communiqués à un tiers sans l'autorisation préalable et écrite de CPI. Version 2022

3DEXPERIENCE® FORMATION ACADÉMIQUE
Transition DELMIA V5 vers 3DEXPERIENCE Machining

Objectifs:

Apprendre les differences entre la structure des PPR d'usinage de CATIA V5 et de DELMIA 3DEXPERIENCE et comment migrer ses données V5

Prérequis:

Connaissances fondamentales sur l'utilisation de la plateforme 3DEXPERIENCE et être expérimentés sur DELMIA V5 Machining

Contenu de la formation:

- Créer un contexte PPR
- Associer une NC machine
- Insérer et monter des accessoires machine
- Monter la pièce à usiner sur le moyen de fixation
- Définir des outils assemblés avec leurs paramètres avancés
- Définir les opérations d'usinage prismatique
- Créer et simuler d'un parcours d'outil
- Générer le code CN (Contrôleur Numérique)
- Stocker et récupérer un processus d'usinage dans la base de données 3DEXPERIENCE
- Migrer les objets d'usinage CATIA V5 vers DELMIA 3DEXPERIENCE

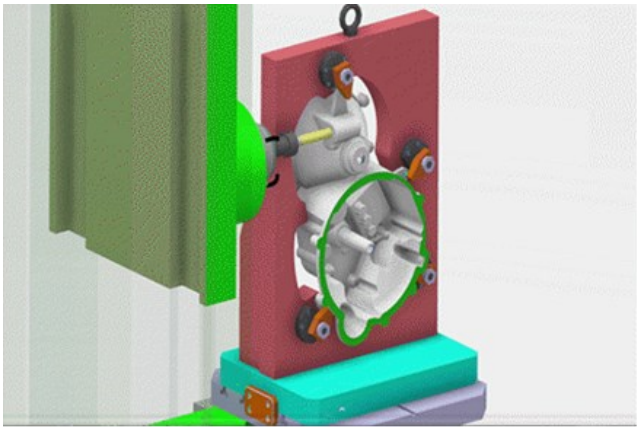

Ref : **3DEXP-PMGT-F**

DURÉE FORMATION
2 Jours
PUBLIC
Programmeur Fraisage
NOMBRE DE PARTICIPANTS
4 à 8 Participants
DATE(S)
Sous 4 semaines
TARIFS

INTER	INTRA
600€/J/Pers HT	1200€/J HT (1 à 4 pers) Au-delà nous consulter

FORMATION A DISTANCE
Nous consulter
LIEU(X) DE FORMATION
Nous consulter
DELAIS D'ACCES
Nous consulter
MOYENS ET METHODES
Exercices pratiques Echange avec les participants Accès aux support de cours en ligne pendant 1 an Animation en Français / Anglais
SUIVI & EVALUATION
Feuille d'émargement et attestation de fin de formation Evaluation de satisfaction
ACCESSIBILITE
Site et formations accessibles* aux personnes en situation de handicap ou situations pénalisantes ponctuelles : contactez-nous **des aménagements pourront être nécessaires le cas échéant sur demande de l'intéressé*

Ce document et les informations quil contient sont la propriété de CPI. Ils ne doivent pas être copiés ni communiqués à un tiers sans l'autorisation préalable et écrite de CPI. Version 2022

3DEXPERIENCE® FORMATION ACADÉMIQUE
DELMIA - Prismatic Machining Fondamentaux

Objectifs:

Comprendre la méthodologie pour définir, optimiser et générer une gamme d'usinage prismatique 2,5 axes

Prérequis:

Connaissances fondamentales sur l'utilisation de la plateforme 3DEXPERIENCE et des techniques du métier de l'usinage

Contenu de la formation:

- Définir l'environnement de travail.
- Créer des outils et des outils assemblés.
- Définir les opérations d'usinage prismatique.
- Créer et simuler un parcours d'outil.
- Créer des sondes et simuler les mouvements de la machine, détecter les collisions et les analyser.
- Générer le code CN (Contrôleur Numérique)

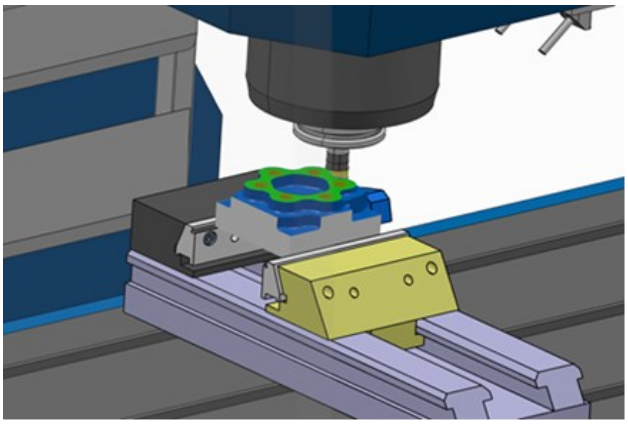

DURÉE FORMATION
2 Jours
PUBLIC
Programmeur Fraisage
NOMBRE DE PARTICIPANTS
4 à 8 Participants
DATE(S)
Sous 4 semaines
TARIFS

INTER	INTRA
600€/J/Pers HT	1200€/J HT (1 à 4 pers) Au-delà nous consulter

FORMATION A DISTANCE
Nous consulter
LIEU(X) DE FORMATION
Nous consulter
DELAIS D'ACCES
Nous consulter
MOYENS ET METHODES
Exercices pratiques Echange avec les participants Accès aux support de cours en ligne pendant 1 an Animation en Français / Anglais
SUIVI & EVALUATION
Feuille d'émargement et attestation de fin de formation Evaluation de satisfaction
ACCESSIBILITE
Site et formations accessibles* aux personnes en situation de handicap ou situations pénalisantes ponctuelles : contactez-nous **des aménagements pourront être nécessaires le cas échéant sur demande de l'intéressé*

3D V+R i

3DEXPERIENCE®

Ref : **3DEXP-PMG-F**

Ce document et les informations quil contient sont la propriété de CPI. Ils ne doivent pas être copiés ni communiqués à un tiers sans l'autorisation préalable et écrite de CPI. Version 2022

3DEXPERIENCE® FORMATION ACADÉMIQUE
DELMIA - Prismatic Machining Avancé

Objectifs:

Comprendre la méthodologie pour optimiser et automatiser des process d'usinage prismatiques

Prérequis:

Connaissances fondamentales de l'atelier 3DEXPERIENCE DELMIA Prismatic Machining et des techniques du métier de l'usinage

Contenu de la formation:

- Gérer les ressources CN
- Associer une représentation utilisateur à un outil assemblé
- Réaliser des copies et transformations
- Automatiser les processus
- Créer des catalogues d'outils
- Créer des template de process d'usinage
- Optimiser un programme avec la fonction d'auto-séquencement
- Copier et transformer des opérations d'usinage sur des pièces ayant des profils similaires
- Personnaliser la table des mots PP
- Sauvegarder le résultat de la simulation vidéo dans la pièce 3D

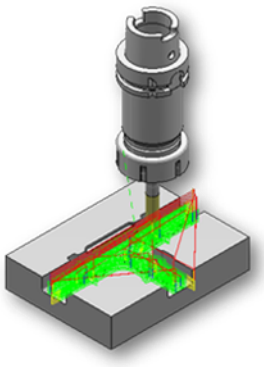

DURÉE FORMATION

3 Jours

PUBLIC

Programmeur Fraisage

NOMBRE DE PARTICIPANTS

4 à 8 Participants

DATE(S)

Sous 4 semaines

TARIFS

INTER	INTRA
600€/J/Pers HT	1200€/J HT (1 à 4 pers) Au-delà nous consulter

FORMATION A DISTANCE

Nous consulter

LIEU(X) DE FORMATION

Nous consulter

DELAIS D'ACCES

Nous consulter

MOYENS ET METHODES

Exercices pratiques

Echange avec les participants

Accès aux support de cours en ligne pendant 1 an
Animation en Français / Anglais

SUIVI & EVALUATION

Feuille d'émargement et attestation de fin de formation
Evaluation de satisfaction

ACCESSIBILITE

Site et formations accessibles* aux personnes en situation de handicap ou situations pénalisantes ponctuelles : contactez-nous

**des aménagements pourront être nécessaires le cas échéant sur demande de l'intéressé*

Ref : **3DEXP-PMG-A**

Ce document et les informations quil contient sont la propriété de CPI. Ils ne doivent pas être copiés ni communiqués à un tiers sans l'autorisation préalable et écrite de CPI. Version 2022

3DEXPERIENCE® FORMATION ACADÉMIQUE
DELMIA - Milling Machining Essentiel

Objectifs:

Apprenez a optimiser votre programmation 3 axes pour vos opérations d'usinage de surfaces pour les moules et matrices avec DELMIA Milling Machining

Prérequis:

Connaissances fondamentales sur l'utilisation de la plateforme 3DEXPERIENCE et des techniques du métier de l'usinage

Contenu de la formation:

- Définir des opérations d'usinage de surface en 3 axes
- Définir des zones de travail
- Créer des fonctionnalités d'usinage
- Analyser et modifier le parcours de l'outil
- Générer le code CN (Contrôleur Numérique)

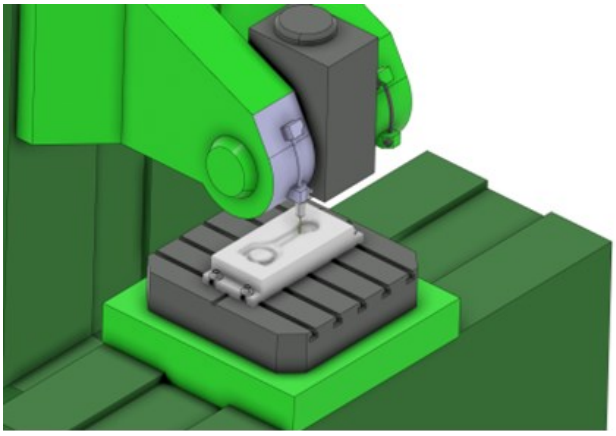

DURÉE FORMATION
2 Jours
PUBLIC
Programmeur Fraisage Mouliste
NOMBRE DE PARTICIPANTS
4 à 8 Participants
DATE(S)
Sous 4 semaines
TARIFS
INTER: 600€/J/Pers HT INTRA: 1200€/J HT (1 à 4 pers) Au-delà nous consulter
FORMATION A DISTANCE
Nous consulter
LIEU(X) DE FORMATION
Nous consulter
DELAIS D'ACCES
Nous consulter
MOYENS ET METHODES
Exercices pratiques Echange avec les participants Accès aux support de cours en ligne pendant 1 an Animation en Français / Anglais
SUIVI & EVALUATION
Feuille d'émargement et attestation de fin de formation Evaluation de satisfaction
ACCESSIBILITE
Site et formations accessibles* aux personnes en situation de handicap ou situations pénalisantes ponctuelles : contactez-nous *des aménagements pourront être nécessaires le cas échéant sur demande de l'intéressé*

3D V+R

3DEXPERIENCE®

Ref : **3DEXP-SMG-F**

Ce document et les informations quil contient sont la propriété de CPI. Ils ne doivent pas être copiés ni communiqués à un tiers sans l'autorisation préalable et écrite de CPI. Version 2022

3DEXPERIENCE® FORMATION ACADÉMIQUE
DELMIA - Mill-Turn Machining Essentiel

Objectifs:

Comprendre la méthodologie pour programmer les machines multi-tourelle et multi-broche

Prérequis:

Connaissances fondamentales sur l'utilisation de la plateforme 3DEXPERIENCE et des techniques du métier de l'usinage

Contenu de la formation:

- Définir l'environnement de travail
- Définir les opérations de tournage
- Définir les opérations de fraisage
- Utiliser plusieurs tourelles simultanément pour usiner une pièce
- Effectuer le transfert de pièce en utilisant la machine multi-broche pour terminer l'usinage des deux côtés d'une pièce sans aucune intervention manuelle
- Créer des opérations de fraisage à l'aide d'une machine de fraisage-tournage
- Définir les configurations multiples et l'usinage de pièces multiples
- Analyser et modifier le parcours de l'outil
- Générer le code CN (Contrôleur Numérique)

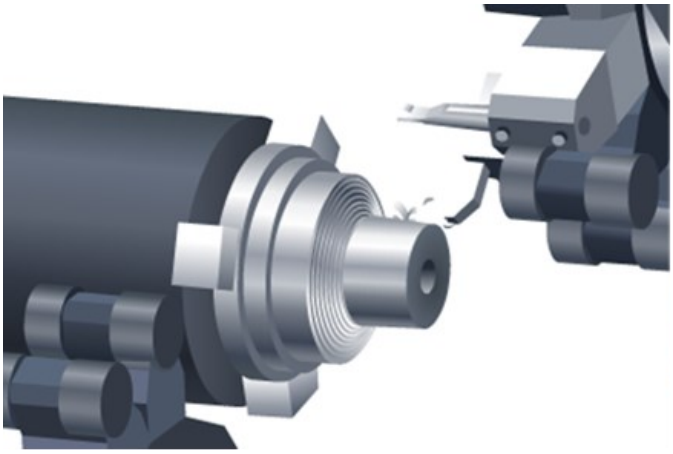

3DEXPERIENCE®

DURÉE FORMATION
2 Jours
PUBLIC
Programmeur Fraisage
NOMBRE DE PARTICIPANTS
4 à 8 Participants
DATE(S)
Sous 4 semaines

TARIFS

INTER	INTRA
600€/J/Pers HT	1200€/J HT (1 à 4 pers) Au-delà nous consulter

FORMATION A DISTANCE
Nous consulter
LIEU(X) DE FORMATION
Nous consulter
DELAIS D'ACCES
Nous consulter
MOYENS ET METHODES
Exercices pratiques Echange avec les participants Accès aux support de cours en ligne pendant 1 an Animation en Français / Anglais
SUIVI & EVALUATION
Feuille d'émargement et attestation de fin de formation Evaluation de satisfaction
ACCESSIBILITE
Site et formations accessibles* aux personnes en situation de handicap ou situations pénalisantes ponctuelles : contactez-nous **des aménagements pourront être nécessaires le cas échéant sur demande de l'intéressé*

Ref : **3DEXP-LMG-F**

Ce document et les informations quil contient sont la propriété de CPI. Ils ne doivent pas être copiés ni communiqués à un tiers sans l'autorisation préalable et écrite de CPI. Version 2022

3DEXPERIENCE® FORMATION ACADÉMIQUE
DELMIA - Multi-Axis Machining Essentiel

Objectifs:

Comprendre la méthodologie pour réaliser des pièces complexes à l'aide d'opérations d'usinage de 2,5 à 5 axes

Prérequis:

Connaissances fondamentales sur l'utilisation de la plateforme 3DEXPERIENCE et des techniques du métier de l'usinage

Contenu de la formation:

- Définir et gérer des programmes CN dédiés à l'usinage de pièces conçues avec une géométrie surfacique ou solide
- Définir l'environnement de travail
- Définir les opérations d'usinage de surface en 3 axes
- Définir les opérations de finition et de contournage multi-axes
- Définir les opérations d'usinage des poches multiples
- Définir l'opération d'usinage d'hélices multi-axes Analyser et modifier le parcours de l'outil
- Cas d'étude1 : Créer le process d'usinage d'une aube de turbine à l'aide d'une machine 5 axes
- Cas d'étude 2 : Créer le process d'usinage d'une pièce de structure à partir d'une cellule d'usinage robotisée
- Générer le code CN (Contrôleur Numérique)

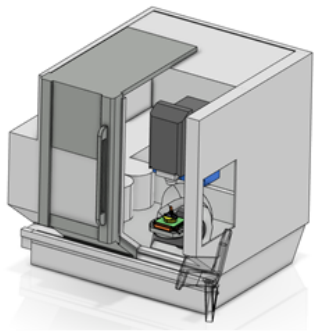

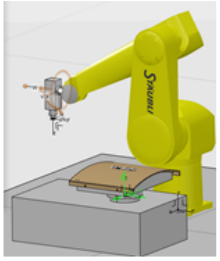

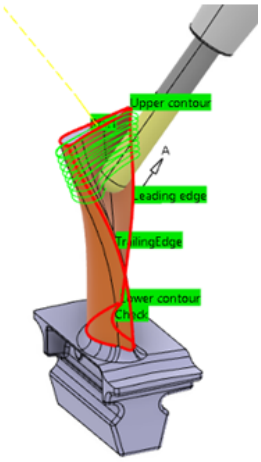

3DEXPERIENCE®

Ref : 3DEXP-MMG-F

DURÉE FORMATION
2 Jours
PUBLIC
Programmeur Fraisage
NOMBRE DE PARTICIPANTS
4 à 8 Participants
DATE(S)
Sous 4 semaines
TARIFS
INTER: 600€/J/Pers HT INTRA: 1200€/J HT (1 à 4 pers) Au-delà nous consulter
FORMATION A DISTANCE
Nous consulter
LIEU(X) DE FORMATION
Nous consulter
DELAIS D'ACCES
Nous consulter
MOYENS ET METHODES
Exercices pratiques Echange avec les participants Accès aux support de cours en ligne pendant 1 an Animation en Français / Anglais
SUIVI & EVALUATION
Feuille d'émargement et attestation de fin de formation Evaluation de satisfaction
ACCESSIBILITE
Site et formations accessibles* aux personnes en situation de handicap ou situations pénalisantes ponctuelles : contactez-nous *des aménagements pourront être nécessaires le cas échéant sur demande de l'intéressé*

Ce document et les informations quil contient sont la propriété de CPI. Ils ne doivent pas être copiés ni communiqués à un tiers sans l'autorisation préalable et écrite de CPI. Version 2022

3DEXPERIENCE® FORMATION ACADÉMIQUE
DELMIA - Machining Validation Essentiel

Objectifs:

Comprendre la méthodologie pour simuler une machine à commande numérique en utilisant le parcours de l'outil et le code NC.

Prérequis:

Connaissances fondamentales sur l'utilisation de la plateforme 3DEXPERIENCE et des techniques du métier de l'usinage

Contenu de la formation:

- Créer un simulateur 3D de la cinématique d'une machine-outil
- Créer des sondes dans l'environnement de simulation pour détecter les collisions
- Analyser et éliminer les collisions

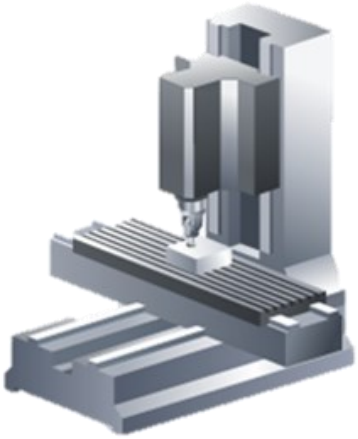

3DEXPERIENCE®

DURÉE FORMATION
2 Jours
PUBLIC
Programmeur Fraisage
NOMBRE DE PARTICIPANTS
4 à 8 Participants
DATE(S)
Sous 4 semaines

TARIFS	
INTER	INTRA
600€/J/Pers HT	1200€/J HT (1 à 4 pers) Au-delà nous consulter

FORMATION A DISTANCE
Nous consulter
LIEU(X) DE FORMATION
Nous consulter
DELAIS D'ACCES
Nous consulter
MOYENS ET METHODES
Exercices pratiques Echange avec les participants Accès aux support de cours en ligne pendant 1 an Animation en Français / Anglais
SUIVI & EVALUATION
Feuille d'émargement et attestation de fin de formation Evaluation de satisfaction
ACCESSIBILITE
Site et formations accessibles* aux personnes en situation de handicap ou situations pénalisantes ponctuelles : contactez-nous **des aménagements pourront être nécessaires le cas échéant sur demande de l'intéressé*

Ref : **3DEXP-MSG-F**

Ce document et les informations quil contient sont la propriété de CPI. Ils ne doivent pas être copiés ni communiqués à un tiers sans l'autorisation préalable et écrite de CPI. Version 2022

3DEXPERIENCE® FORMATION ACADÉMIQUE
DELMIA - Cutting Tools Builder Essentiel

Objectifs:

Apprendre à gérer les outils-coupants, catalogues et paramètres de coupe avec DELMIA

Prérequis:

Connaissances fondamentales sur l'utilisation de l'atelier DELMIA Prismatic machining et des techniques du métier de l'usinage

Contenu de la formation:

- Créer le catalogue d'outils pour gérer les outils et les assemblages d'outils
- Créer des outils de fraisage, de perçage et de tournage
- Associer une représentation utilisateur à un outil assemblé
- Importer des outils de fraisage et de perçage à partir des catalogues disponibles sur les sites web des fournisseurs d'outils-coupants
- Utilisation de la norme ISO13399 et P21 pour la création des représentation 3D des outils.

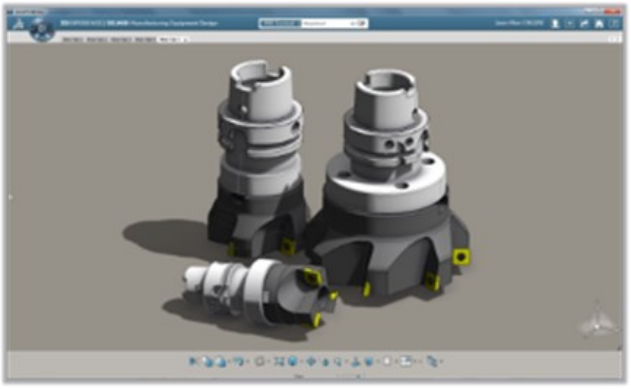

DURÉE FORMATION
1 Jour
PUBLIC
Programmeur Fraisage
NOMBRE DE PARTICIPANTS
4 à 8 Participants
DATE(S)
Sous 4 semaines

TARIFS

INTER	INTRA
600€/J/Pers HT	1200€/J HT (1 à 4 pers) Au-delà nous consulter

FORMATION A DISTANCE
Nous consulter
LIEU(X) DE FORMATION
Nous consulter
DELAIS D'ACCES
Nous consulter

MOYENS ET METHODES

Exercices pratiques
Echange avec les participants
Accès aux support de cours en ligne pendant 1 an
Animation en Français / Anglais

SUIVI & EVALUATION

Feuille d'émargement et attestation de fin de formation
Evaluation de satisfaction

ACCESSIBILITE

Site et formations accessibles* aux personnes en situation de handicap ou situations pénalisantes ponctuelles : contactez-nous

**des aménagements pourront être nécessaires le cas échéant sur demande de l'intéressé*

3DEXPERIENCE®

Ref : **3DEXP-NTT-F**

Ce document et les informations quil contient sont la propriété de CPI. Ils ne doivent pas être copiés ni communiqués à un tiers sans l'autorisation préalable et écrite de CPI. Version 2022

3DEXPERIENCE® FORMATION ACADÉMIQUE
DELMIA - Powder Bed Machine Programmer Role

Objectifs:

Dans ce module, vous apprendrez à optimiser les techniques de fabrication par fusion sur lit de poudre (infrastructure, parcours de scan, sortie)

Prérequis:

Les apprenants qui s'inscrivent à ce parcours d'apprentissage doivent être familiarisés avec les techniques du procédé de fabrication par fusion sur lit de poudre.

Contenu de la formation:

- Mettre en place et gérer l'infrastructure pour produire une pièce
- Définir et gérer la définition du plateau de travail
- Générer les structures du support
- Définir et valider le parcours de fusion de la pièce
- Exporter le fichier de sortie pour la machine

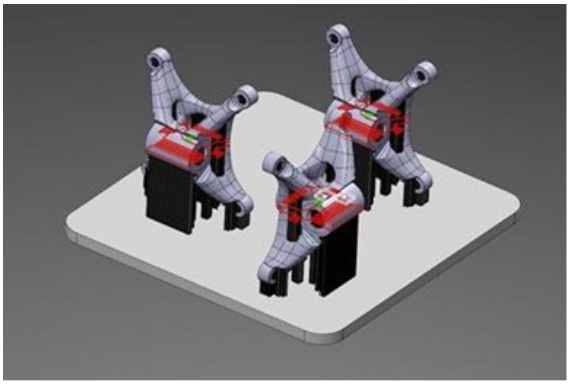

3DEXPERIENCE®

Ref :	3DEXP-PBP

DURÉE FORMATION

1 Jour

PUBLIC

Concepteur mécanique

NOMBRE DE PARTICIPANTS

4 à 8 Participants

DATE(S)

Sous 4 semaines

TARIFS

INTER	INTRA
600€/J/Pers HT	1200€/J HT (1 à 4 pers) Au-delà nous consulter

FORMATION A DISTANCE

Nous consulter

LIEU(X) DE FORMATION

Nous consulter

DELAIS D'ACCES

Nous consulter

MOYENS ET METHODES

Exercices pratiques

Echange avec les participants

Accès aux support de cours en ligne pendant 1 an
Animation en Français / Anglais

SUIVI & EVALUATION

Feuille d'émargement et attestation de fin de formation
Evaluation de satisfaction

ACCESSIBILITE

Site et formations accessibles* aux personnes en situation de handicap ou situations pénalisantes ponctuelles : contactez-nous

**des aménagements pourront être nécessaires le cas échéant sur demande de l'intéressé*

Ce document et les informations quil contient sont la propriété de CPI. Ils ne doivent pas être copiés ni communiqués à un tiers sans l'autorisation préalable et écrite de CPI. Version 2022